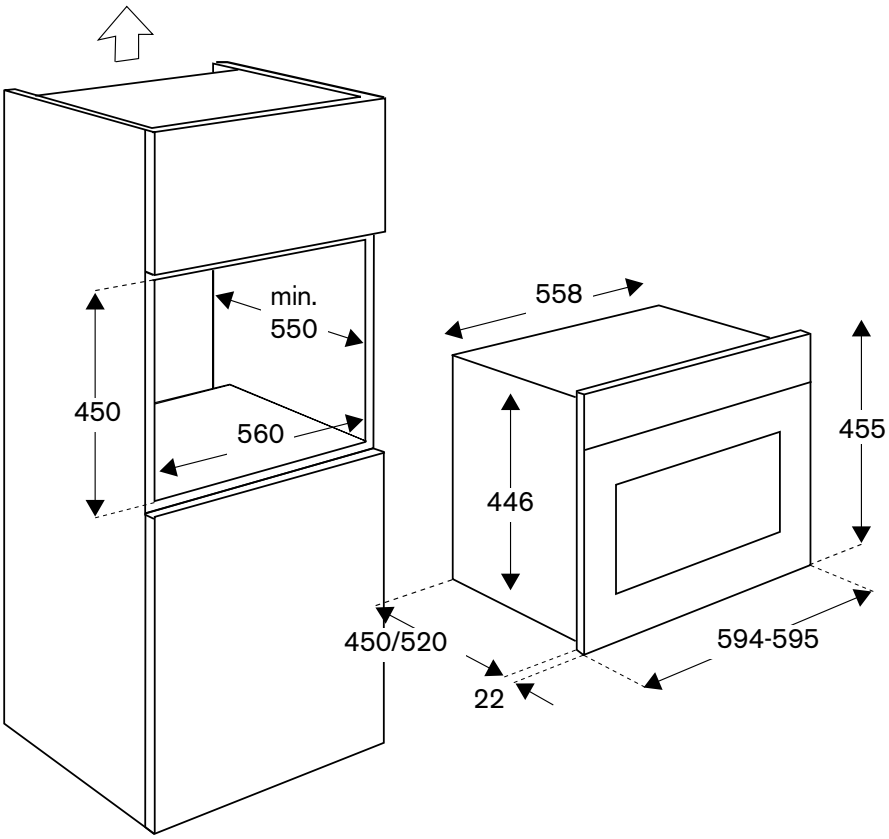
min.
550
450
560
558
455
446
450/520
594-595
22

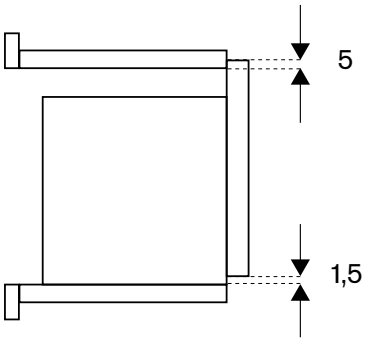
5
1,5

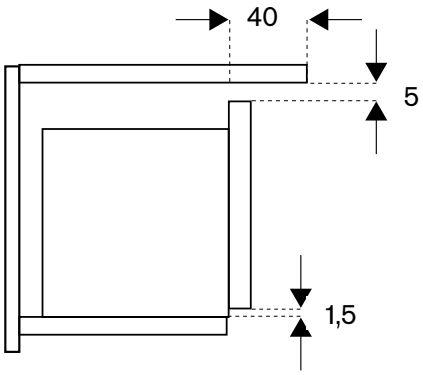
40
5
1,5

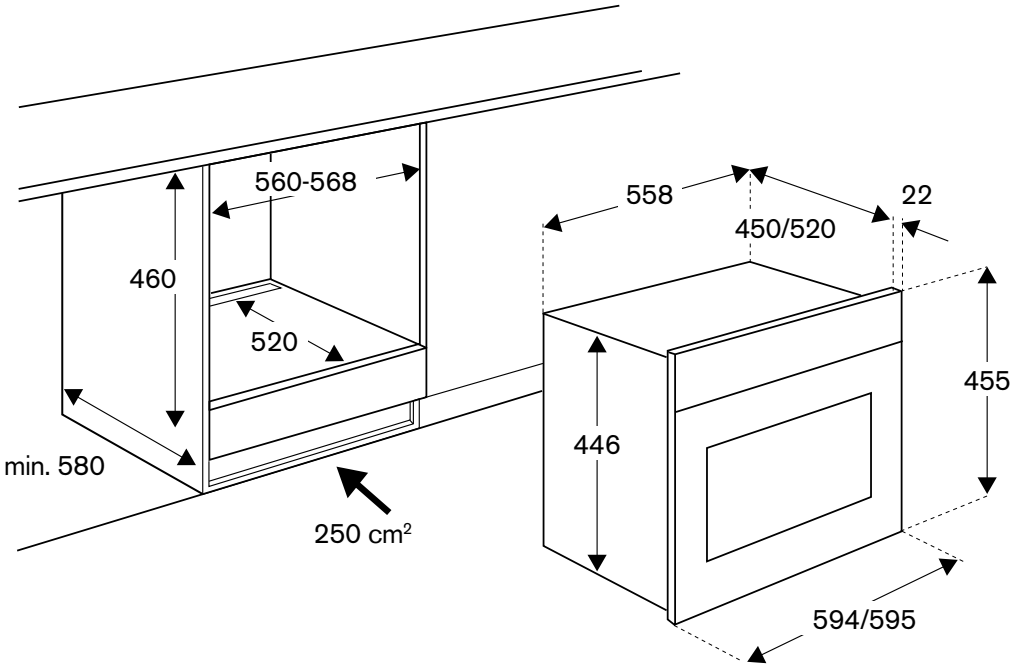
560-568
460
520
min. 580
250 cm²
558
450/520
22
455
446
594/595